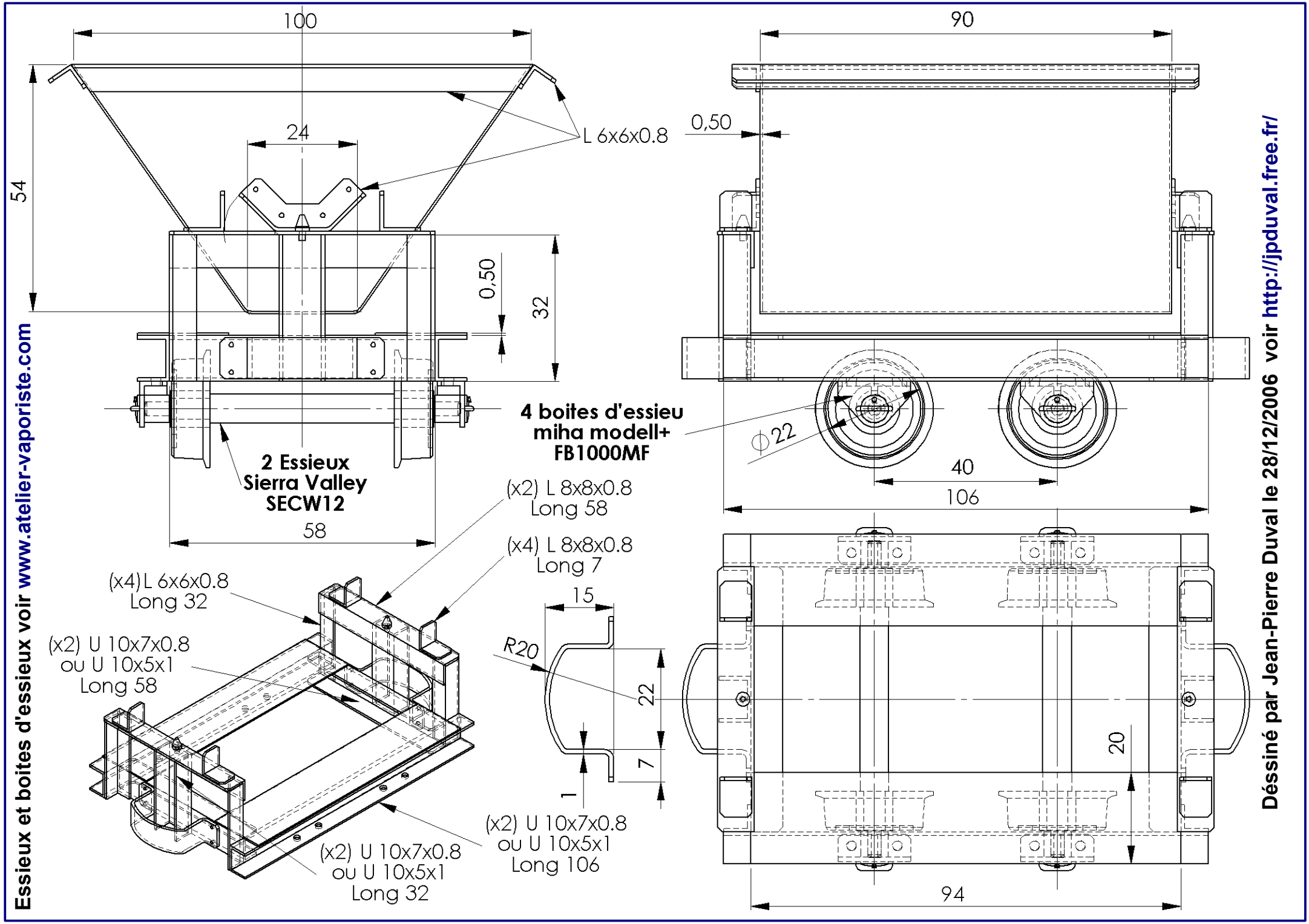

Essieux et boites d'essieux voir www.atelier-vaporiste.com

Déssiné par Jean-Pierre Duval le 28/12/2006 voir http://jpduval.free.fr/